加工図 SVP5L(φ5.0)

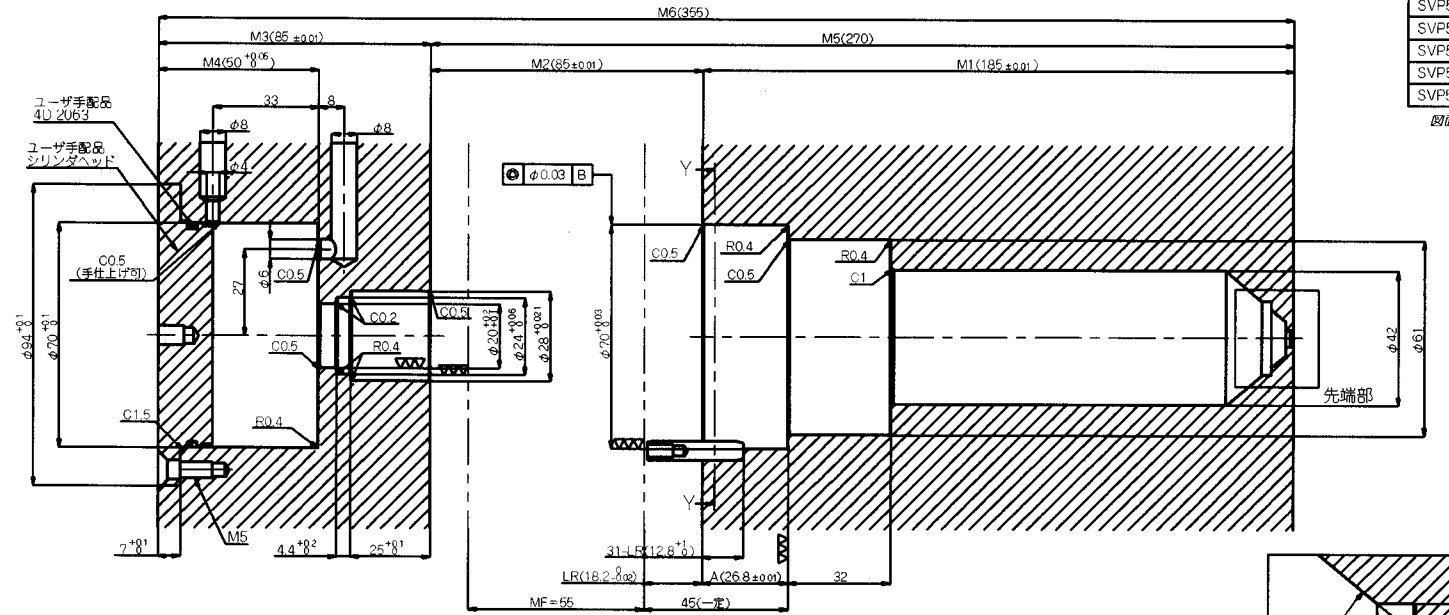

SVP5L 基準寸法表

規格	M1寸法	M2寸法	M3寸法	M5寸法	M6寸法
SVP5L-200	185	85	85	270	355
SVP5L-250	235			320	405
SVP5L-300	285			370	455
SVP5L-350	335			420	505
SVP5L-400	385			470	555

図面はL=200(ゲート径φ4.0)で作図

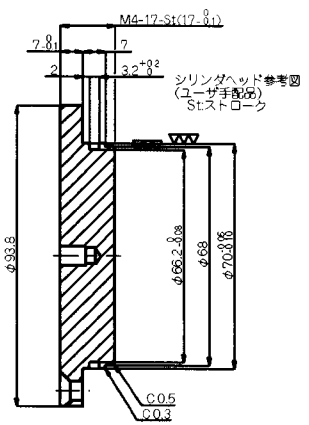

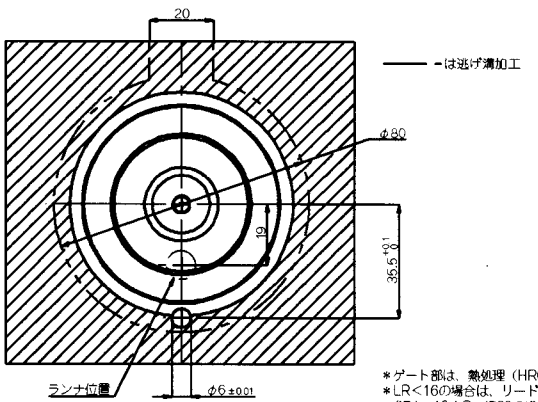

断面図 Y-Y

—は逃げ溝加工

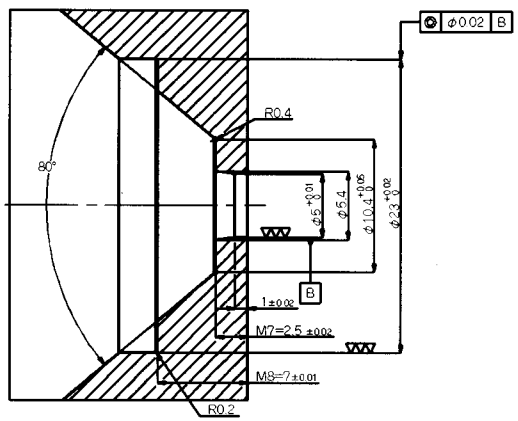

詳細 先端部
スケール 4：1

普通公差	
寸法	角度
±0.1	±0.5°

＊ゲート部は、熱処理（HRC50以上）を行って下さい。
＊LR<16の場合は、リード線（保護管）の逃げ溝加工が必要となります。
（深さ=16-LR。幅20の溝、φ70もφ80以上で逃がします。）

SEIKI VALVE & SPEAR SYSTEM