ESP17KPF 規格図

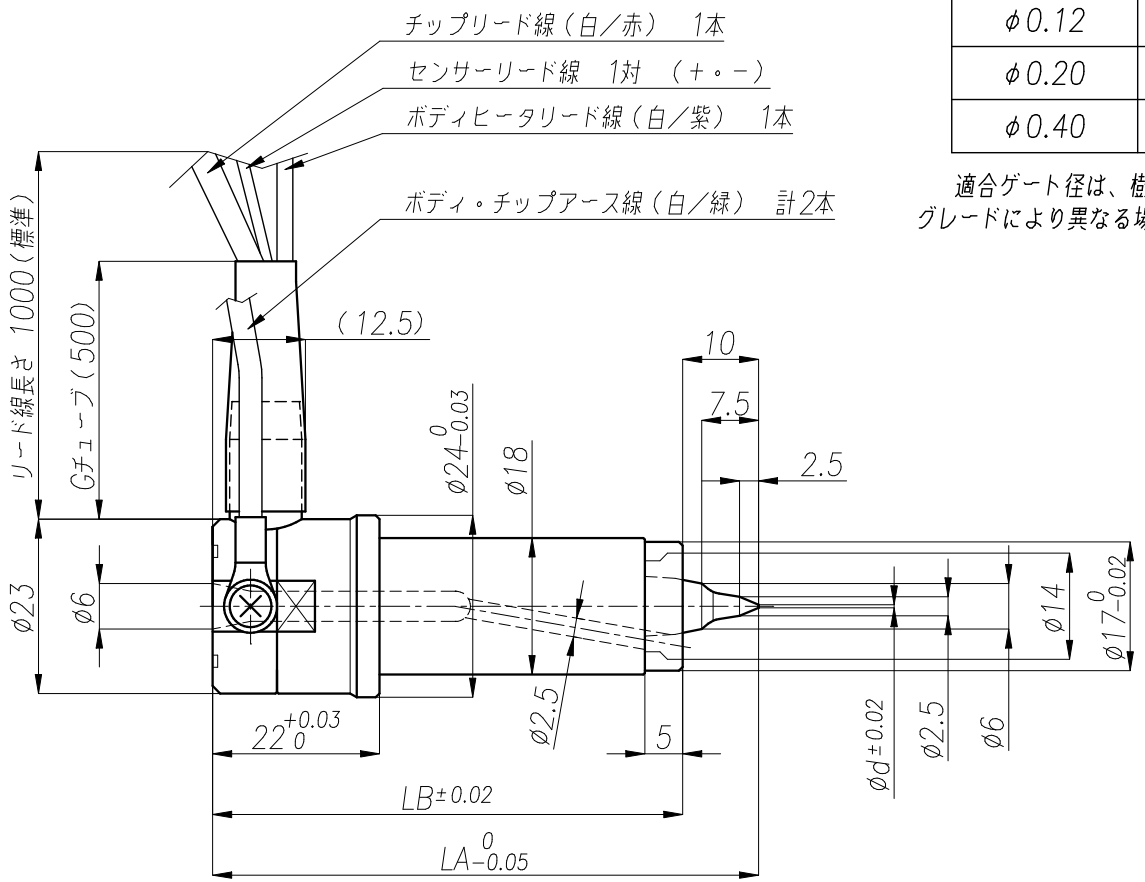

チップ径（φd）	適合ゲート径
φ0.12	φ0.5~0.8
φ0.20	φ0.6~1.0
φ0.40	φ0.8~1.2

適合ゲート径は、樹脂の種類や
グレードにより異なる場合があります。

規　　格	LA	LB
ESP17KPF−62	62.0	52.0
〃　　−72	72.0	62.0
〃　　−82	82.0	72.0
〃　　−92	92.0	82.0

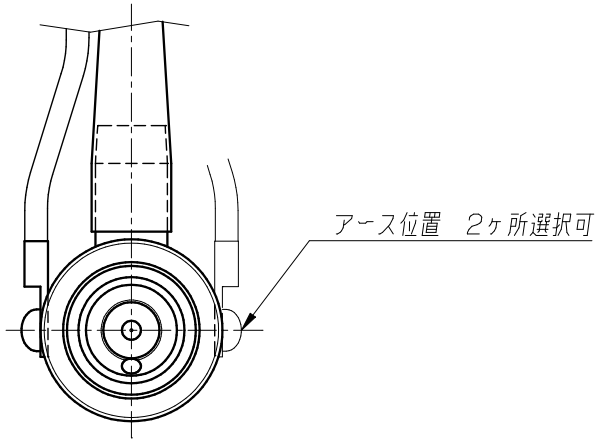

付属品	仕　　様	
チップアース線	1.25SQ Ni覆銅線（白／緑）　1000mm（標準）	Ni丸端子付き
ボディアース線	0.75SQ Ni覆銅線（白／緑）　1000mm（標準）	
丸ビス	M4×6, SW　2本	
SUS Oリング	G00625A　1ヶ	

チップヒーター	11V　アース式
ボディヒーター	32V　アース式

普通公差

寸法	角度
±0.1	±0.5°

EP1-A01-000

SEIKI VALVE & SPEAR SYSTEM