STT−8DBⅡ 規格図

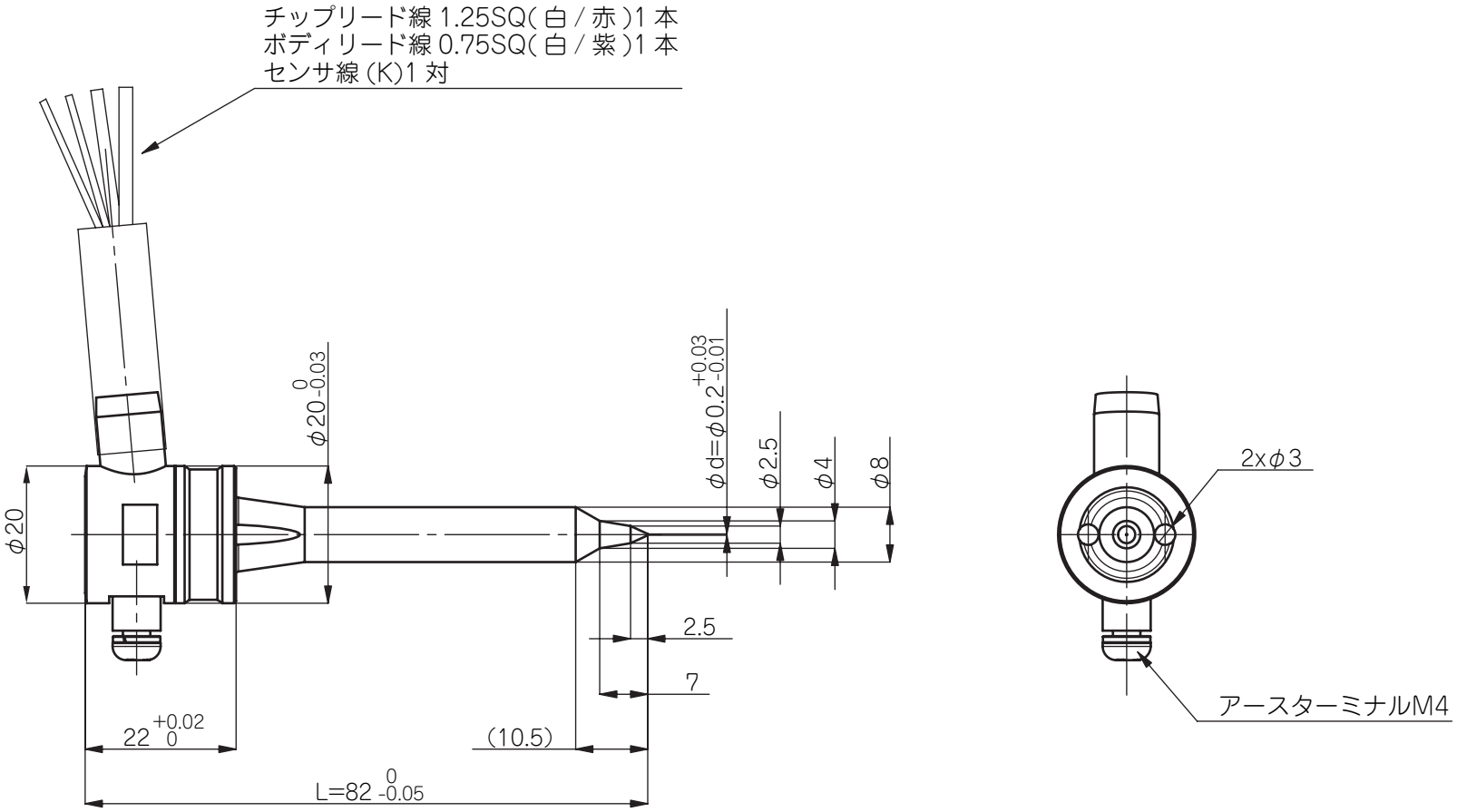

チップ　11V(アース式)

ボディ　32V(アース式)

付属品	仕　様
チップアース線	1.25SQ(白/緑) 丸端子
ボディアース線	0.75SQ(白/緑) 丸端子
アースターミナル	M4×10,SW,φ7×5(カラー)
SUS Oリング	G00625A

図面は、L=82,φd=φ0.2を示す。

プローブ型式	L寸法
STT-8DBⅡ-52	52
STT-8DBⅡ-62	62
STT-8DBⅡ-72	72
STT-8DBⅡ-82	82

D120001

SEIKI VALVE & SPEAR SYSTEM